SVK 7.10 7.10 FL40 STTZN (308 320)

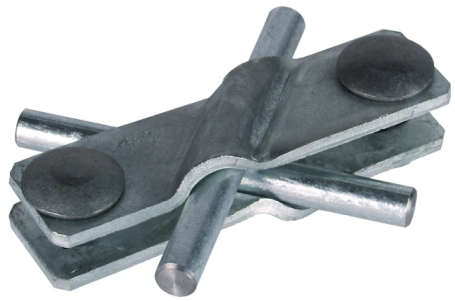

Abbildung unverbindlich

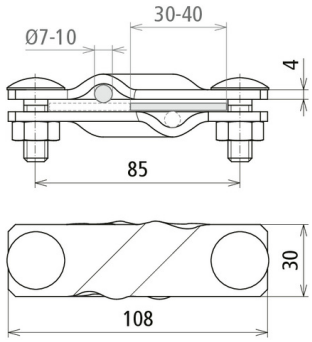

Anordnung:

Typ Art.-Nr.	SVK 7.10 7.10 FL40 STTZN 308 320 ✔
Werkstoff Klemme	St/tZn
Klemmbereich Rd / Rd	7-10 / 7-10 mm
Klemmbereich Rd / Fl	7-10 / 30-40 mm
Klemmbereich Fl / Fl	30-40 / 30-40 mm
Schraube	M10 x 30 mm
Werkstoff Schraube / Mutter	St/tZn
Abmessung (l1 x t1)	108 x 4 mm
Blitzstromtragfähigkeit (10/350 µs)	I_{imp} 100 kA / I_{imp} 50 kA *)
Normenbezug	DIN EN 62561-1
Kurzschlussstrom (AC 50Hz / DC) (1 s; ≤ 300 °C)	14,0 kA
Gewicht	266 g
Zolltarifnummer (Komb. Nomenklatur EU)	85389099
GTIN (EAN)	4013364028531
VPE	25 Stk.

*) Genaue Zuordnung siehe Prüfzertifikat.

Änderungen in Form und Technik, bei Maßen, Gewichten und Werkstoffen behalten wir uns im Sinne des Fortschrittes der Technik vor. Die Abbildungen sind unverbindlich.

© DEHN SE + Co KG • Hans-Dehn-Str. 1 • 92318 Neumarkt • Tel. +49 9181 906-0 • https://www.dehn.de

✔, : Geprüft NEU: Neu : Auslaufmodell : Kreuzverbinder : Parallelverbinder : Längsverbinder : T-Verbinder
: Klemme für Parallelverbinder : Klemme für T-Verbinder : Rohrschelle für Parallelverbinder : Rohrschelle für T-Verbinder
: Überbrückungsbauteil : Potentialausgleichsschiene